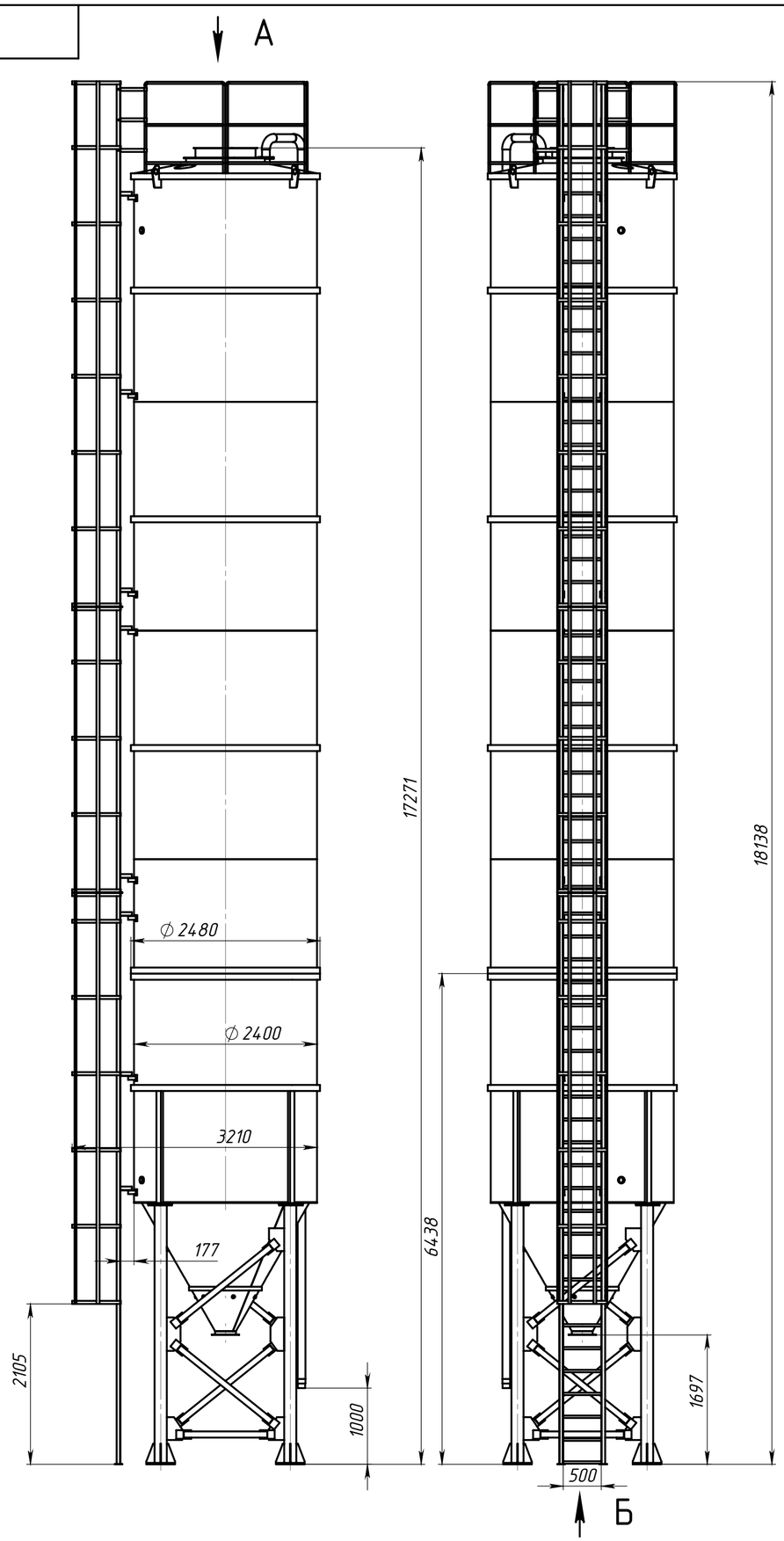

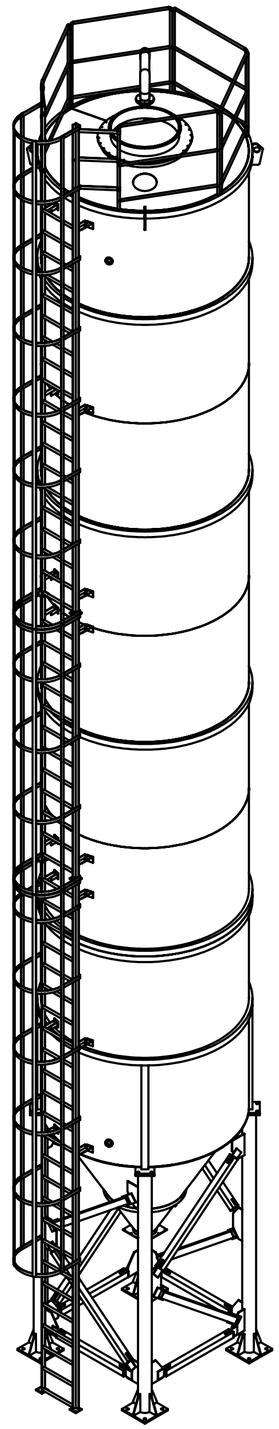

А (1 : 50)

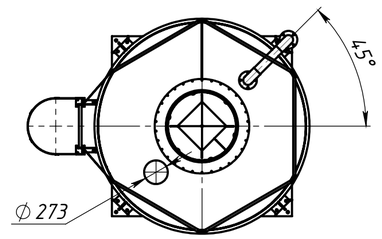

Б (1 : 50)

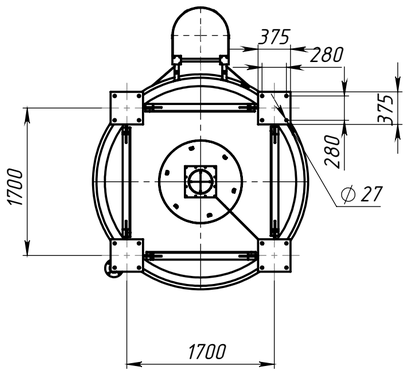

					EUROSILO 90/2.4			
Изм.	Лист	№ докум.	Подп.	Дата	Силос 90т	Лит.	Масса	Масштаб
Разраб.								1:50
Пров.						Лист 1		Листов 1
Т. контр.								
Н. контр.								
Утв.								

ITALTECH

Перв. примен. | Справ. № | Подп. и дата | Инв. № дубл. | Взам. инв. № | Подп. и дата | Инв. № подл.

Копировал | Формат А2