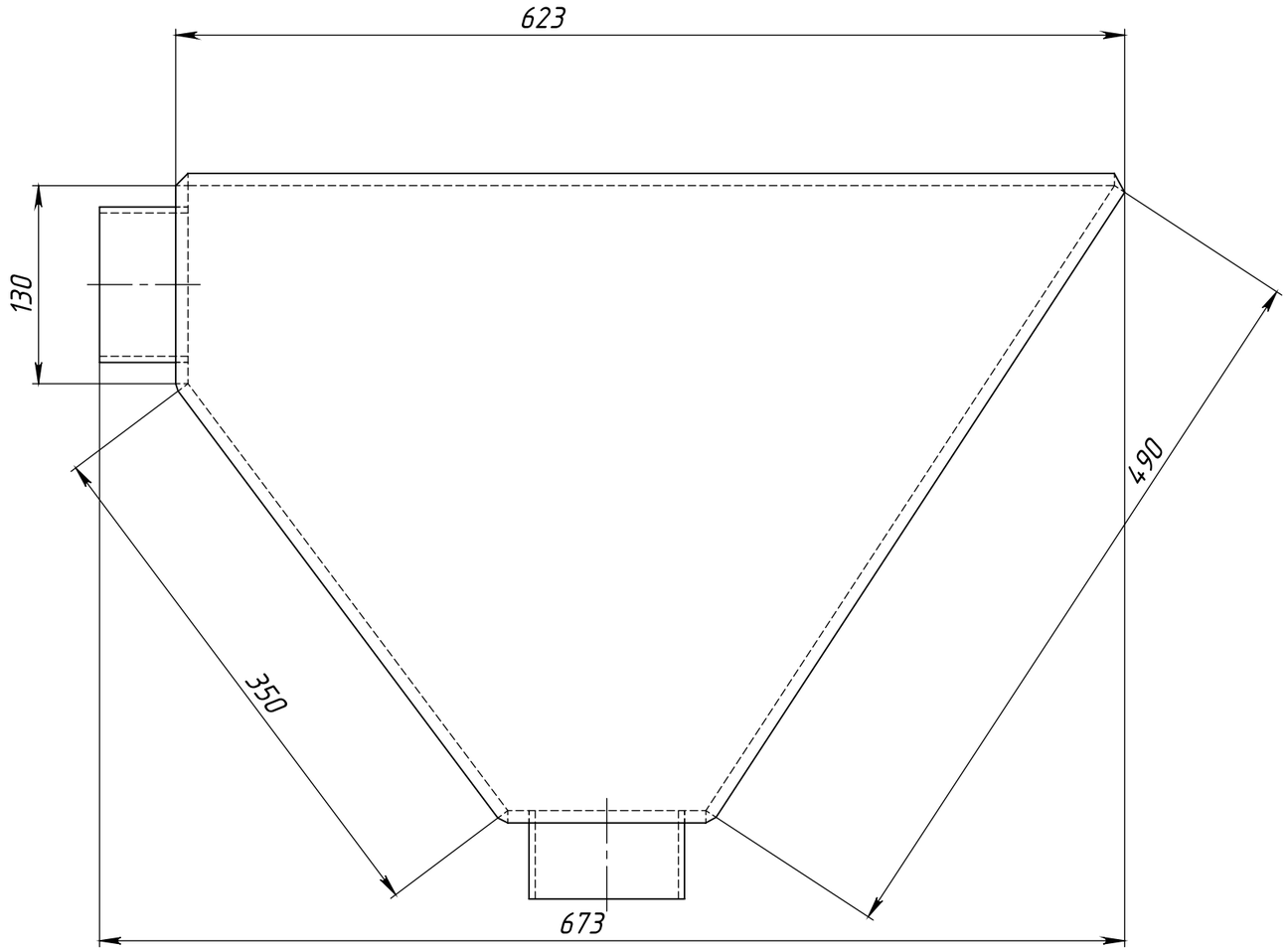

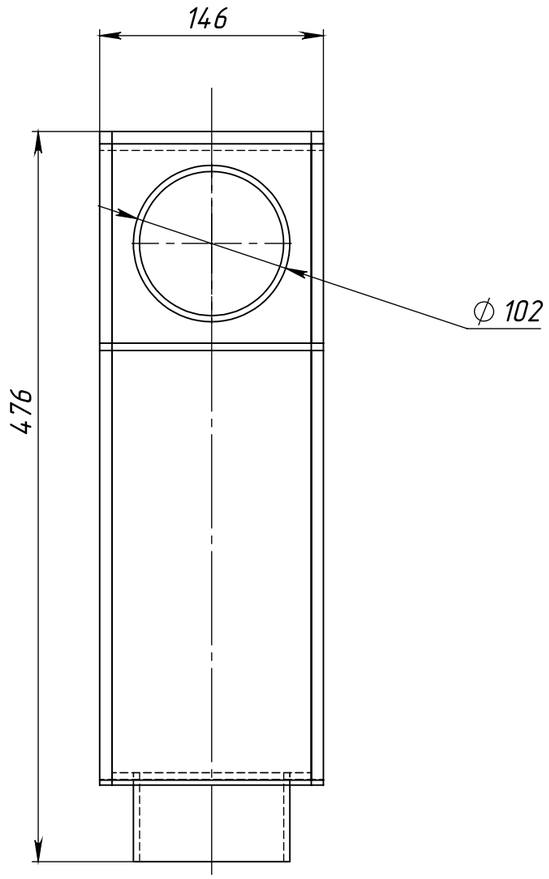

Справ. №

Подп. и дата

Инв. № дубл.

Взам. инв. №

Подп. и дата

Инв. № подп.

					Угловое соединение US ITALTECH D 100/ 90 гр	Лит.	Масса	Масштаб
	Лист	№ докум.	Подп.	Дата				
Разраб.						Лист 1	Листов 1	
Пров.								
Т. контр.								
Н. контр.								
Утв.								

Копировал

Формат А3