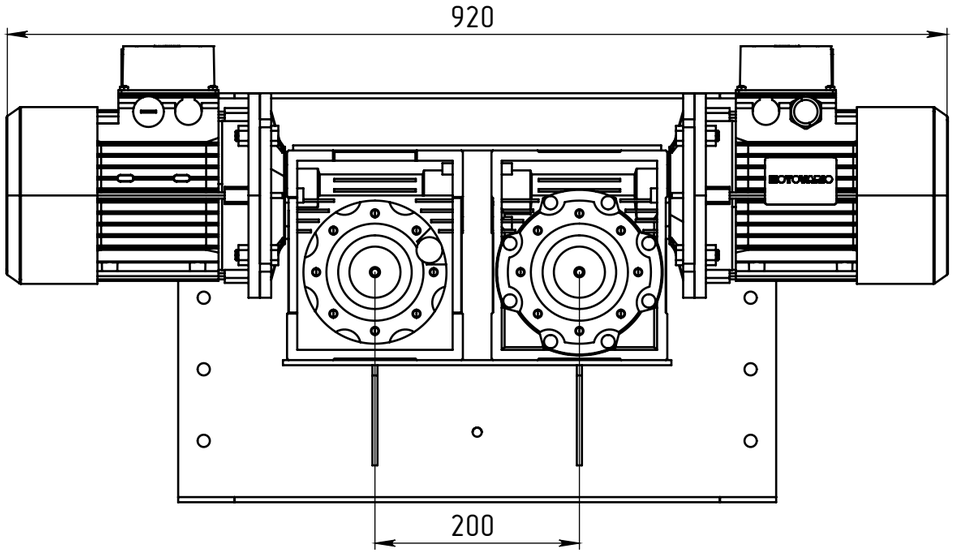

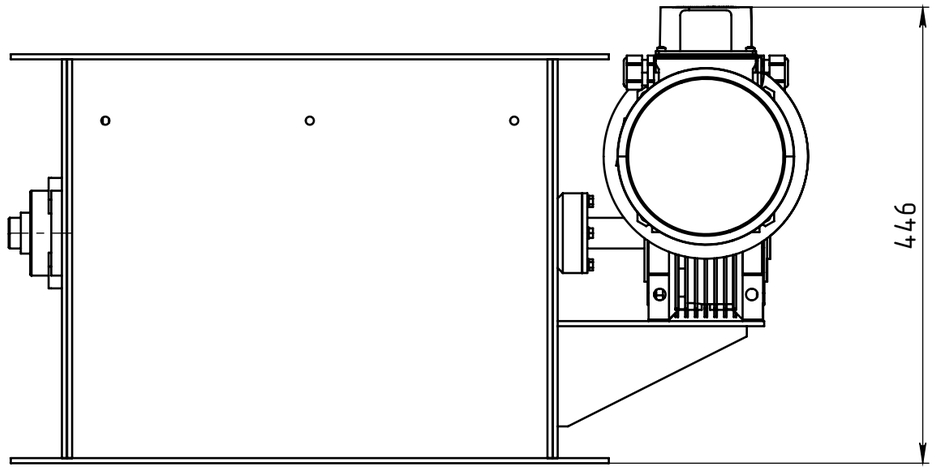

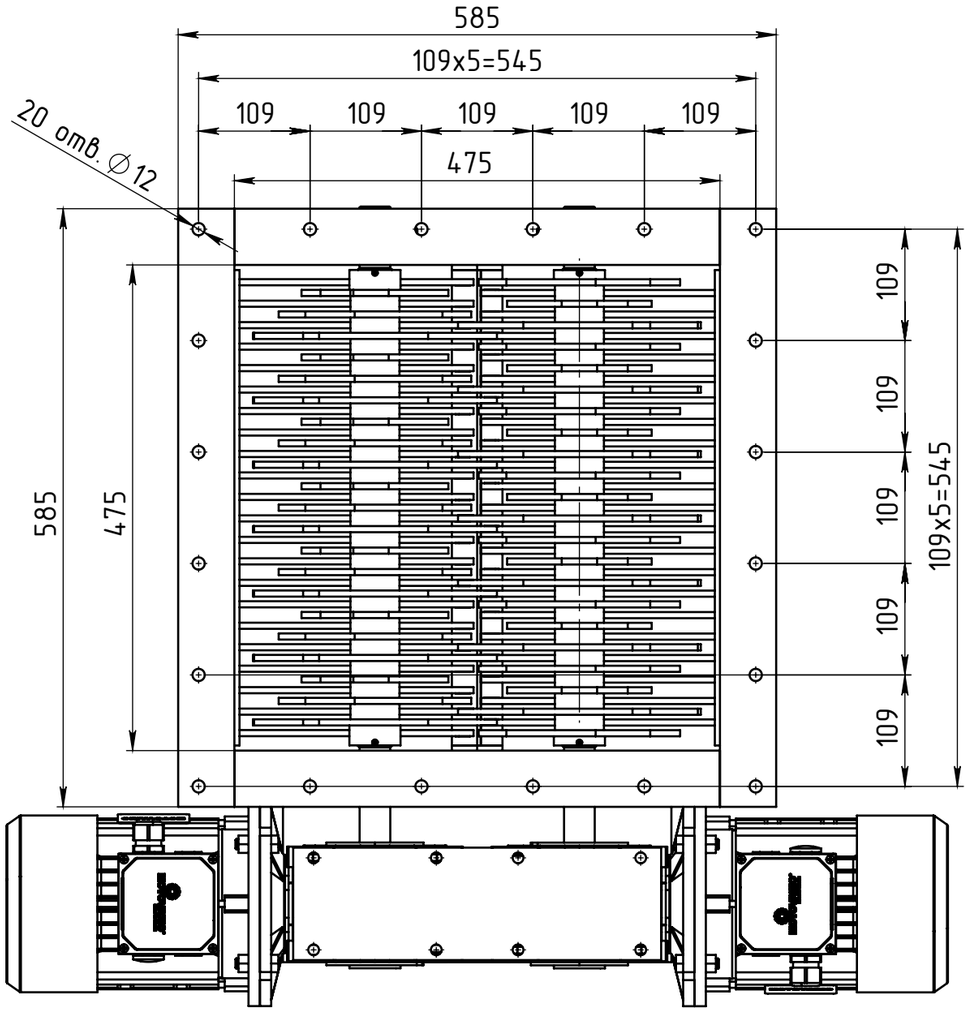

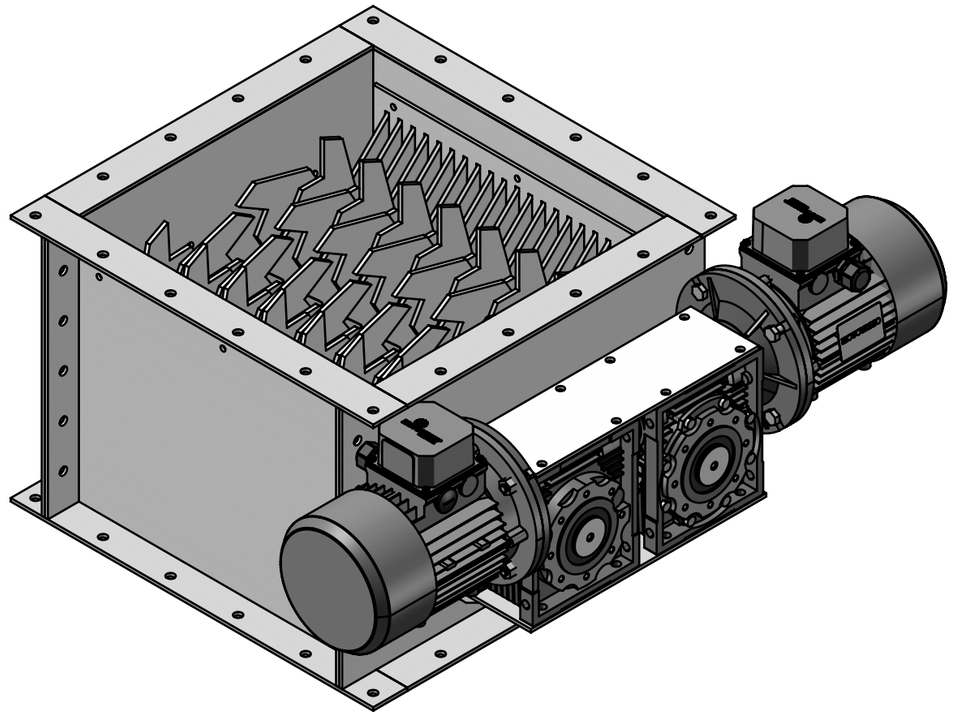

					ДКЦ500.00.000		
Изм.	Лист	№ докум.	Подп.	Дата	Дробилка комков цемента	Лит.	Масса	Масштаб
Разраб.					Габаритно-присоединительные размеры			
Пров.						Лист	Листов 1	
Т. контр.								
Н. контр.								
Утв.								

Справ. №

Подп. и дата

Инв. № дубл.

Взам. инв. №

Подп. и дата

Инв. № подл.

Копировал

Формат А3