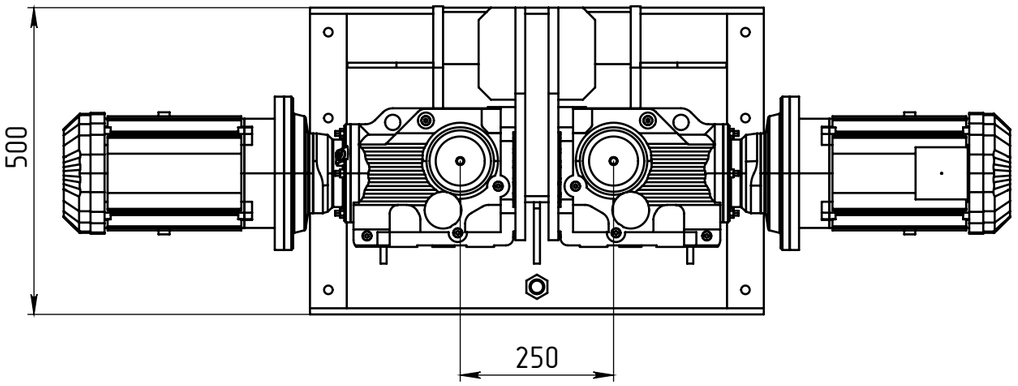

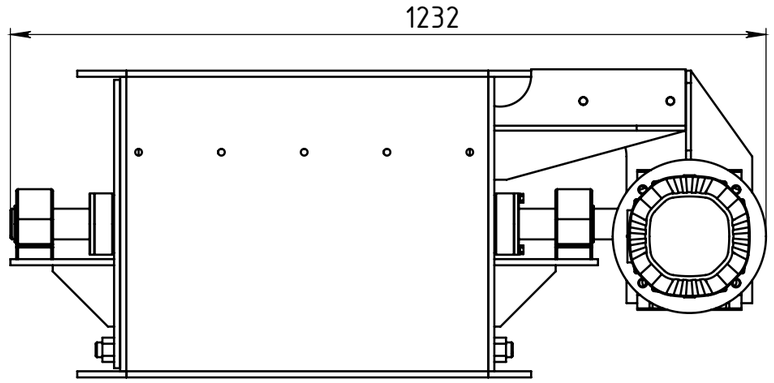

A–A

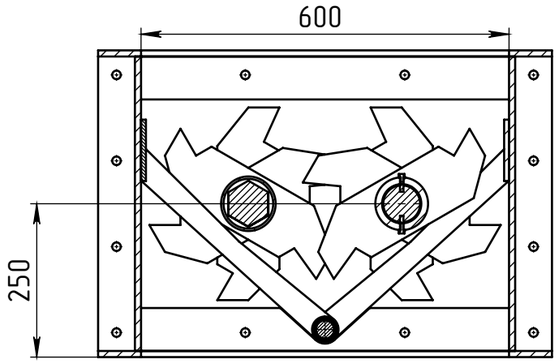

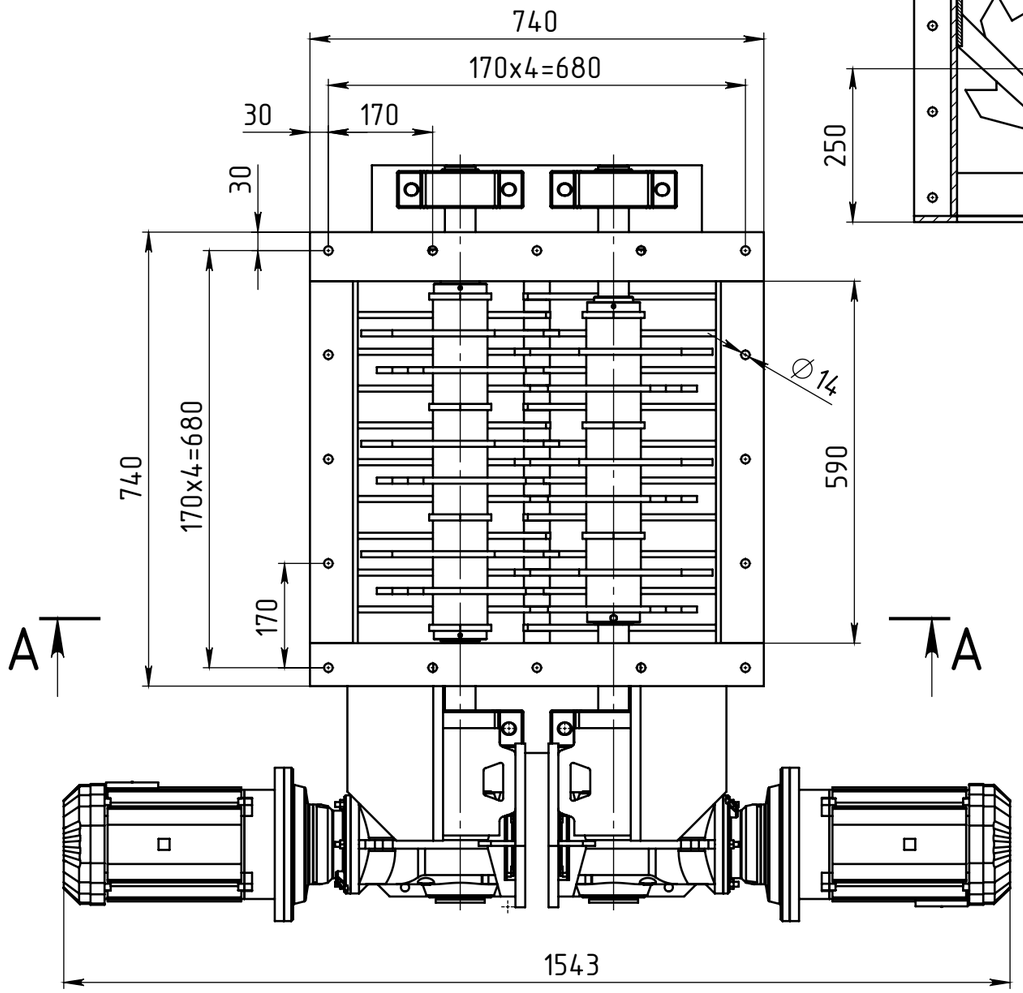

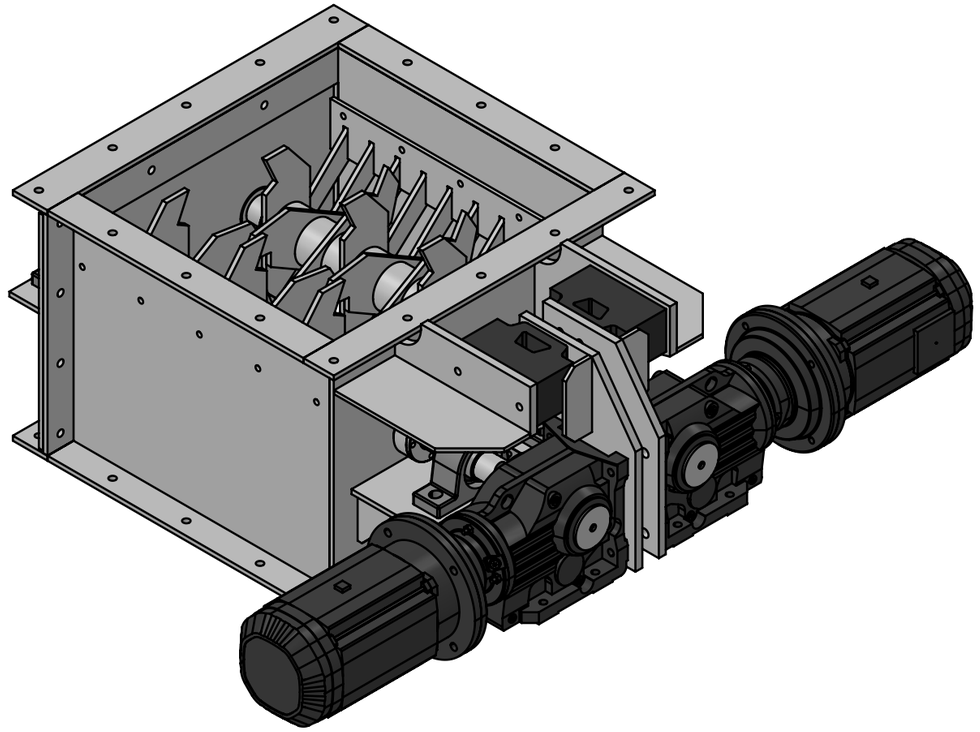

					ДК600.00.000		
Изм.	Лист	№ докум.	Подп.	Дата	Дробилка комков Габаритный чертёж	Лит.	Масса / Масштаб
Разраб.						Лист	Листов 1
Пров.							
Т. контр.							
						ООО "Строймеханика"	
Н. контр.							
Утв.							

Справ. №

Подп. и дата

Инв. № дубл.

Взам. инв. №

Подп. и дата

Инв. № подл.

Копировал

Формат А3